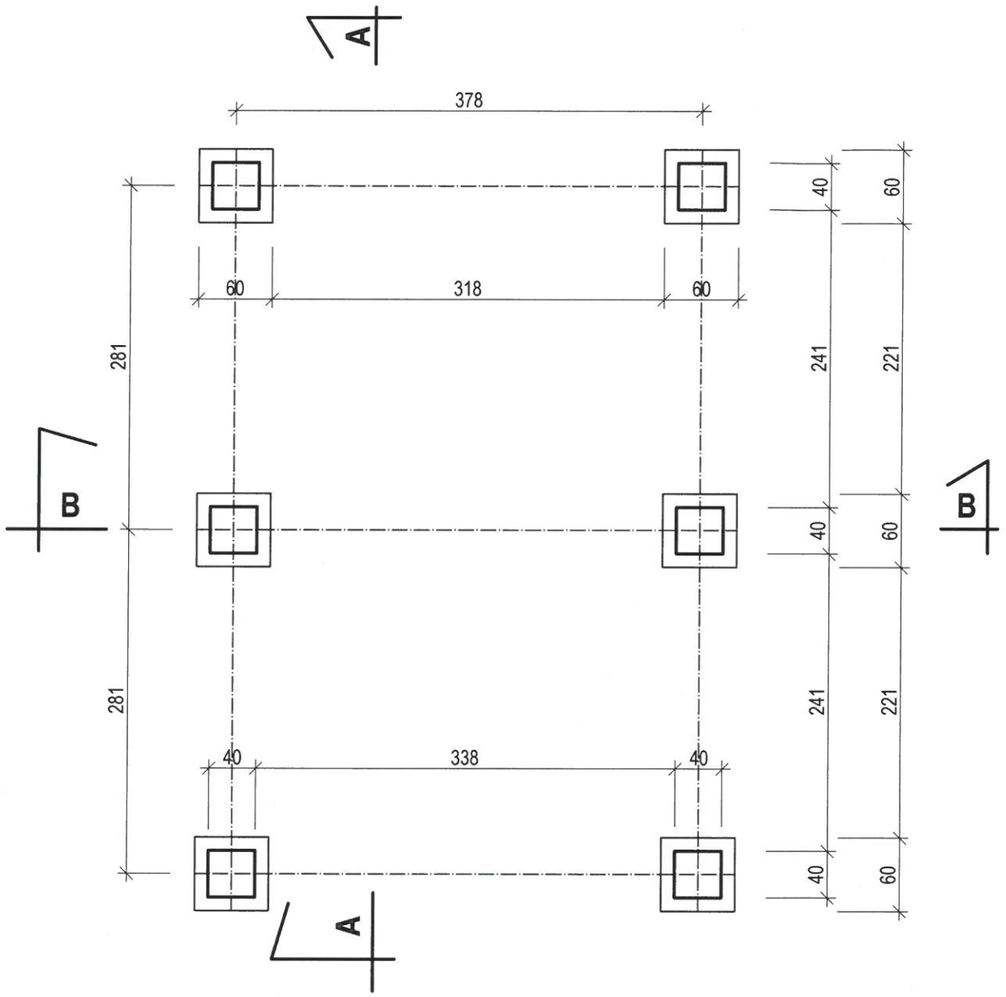

Szczegół fundamentów 1:20

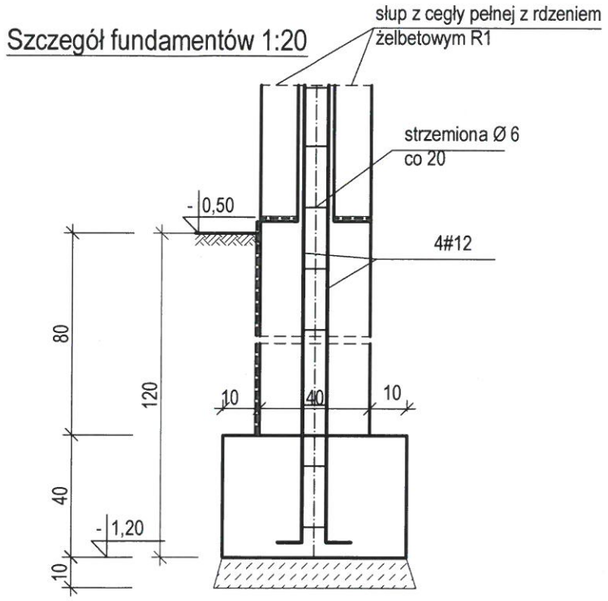

BETON B-20,
STAL A-III(34GS)

Nazwa obiektu:	WIATA GOSPODARCZA	
Inwestor:	GMINA JASIENICA ROSIELNA	
Adres budowy:	BLIZNE Dz Nr. **3091/6**	
Rysunek:	RZUT FUNDAMENTÓW	
Branża:	PROJEKT BUDOWLANY- WYKONAWCZY	Skala: 1:50
Projektował:	mgr inż. Grzegorz Szabelski UPR. BUD. DO PROJEKTOWANIA: -bez ogr. w specjalności [illegible] BD/0007/POOK/07 - w ogr. zakr. w spec. [illegible] 0008/OZOG/07 [illegible] UAN 2-8346 [illegible], zam. 36-203 Izdebki 555	Nr rys. 2 Data: Listopad 2013